UAB „SPECTATOR“
Senasis Ukmergės kel. 4, Užubaliai, LT-14302
Vilniaus r.
Mob. +370 5 216 3377

KITOS PASKIRTIES INŽINERINIO STATINIO (SAVITARNOS AUTOMOBILIŲ PLOVYKLOS) MUSNINKŲ G. 21, ŠIRVINTOSE, SUPAPRASTINTAS STATYBOS PROJEKTAS

PROJEKTINIAI PASIŪLYMAI

PP-01
LAIDA 0

2024 m.

STATYTOJO (UŽSAKOVO) PAVADINIMAS	UAB „SPECTATOR“
STATINIO PROJEKTO PAVADINIMAS	KITOS PASKIRTIES INŽINERINIO STATINIO (SAVITARNOS AUTOMOBILIŲ PLOVYKLOS) MUSNINKŲ G. 21, ŠIRVINTOSE, SUPAPRASTINTAS STATYBOS PROJEKTAS
STATINIO PROJEKTO NUMERIS	HT 23/1221
STATINIO PROJEKTO ETAPAS	PROJEKTINIAI PASIŪLYMAI
STATINIO KATEGORIJA	II GRUPĖS NESUDĖTINGASIS STATINYS (01)
STATINIO (STATINIŲ) PAVADINIMAS	XX VISI STATINIAI (00 SKLYPO PLANAS, 01 PROJEKTUOJAMA AUTOMOBILIŲ SAVITARNOS PLOVYKLA, 02 PROJEKTUOJAMA KIEMO AIKŠTELĖ (ASFALTO DANGA), 03 PROJEKTUOJAMA KIEMO AIKŠTELĖ (TRINKELIŲ DANGA))
STATINIO PROJEKTO DALIS	-
BYLOS (SEGTUVO) ŽYMUO	PP-01
BYLOS (SEGTUVO) LAIDOS ŽYMUO	0
BYLOS (SEGTUVO) IŠLEIDIMO DATA	2024-01-15

PROJEKTUOTOJAS	***KVALIFIKACIJĄ PATVIRTINANČIO DOKUMENTO NR.***	***PAREIGOS***	***VARDAS, PAVARDĖ***	***PARAŠAS***
UAB „Hidroterra“		Direktorius	Darius Kalesnykas	
UAB „Hidroterra“	25743	PV	Sigitas Valiukonis	

2024 m.

UAB „Hidroterra“
Zietelos g. 3, 03160 Vilnius
Baltų pr. 40, 48196 Kaunas
info@hidroterra.lt, www.hidroterra.lt

PROJEKTINIŲ PASIŪLYMŲ DOKUMENTŲ SUDĖTIES ŽINIARAŠTIS

Dokumento žymuo	Lapų sk.	Laida	Dokumento pavadinimas	Pastabos
Tekstiniai dokumentai				
-	1	0	Titulinis lapas	
-	1	0	Antraštinis lapas	
HT 23_1221-XX-PP-01.BSŽ-01	1	0	Projektinių pasiūlymų dokumentų sudėties žiniaraštis	
HT 23_1221-XX-PP-01.AR-01	7	0	Aiškinamasis raštas	
Grafiniai dokumentai				
HT 23_1221-00-PP-01.B-01	1	0	Sklypo planas. M 1:500	
HT 23_1221-01-PP-01.B-02	1	0	Planas. M 1:100	
HT 23_1221-01-PP-01.B-03	1	0	Fasadai. M 1:100	
Pridedami dokumentai				
-	1	-	Projektinių pasiūlymų vaizdinė informacija – vizualizacija	1 priedas
-	1	-	Teritorijų planavimo dokumento pagrindinis brėžinys	2 priedas

AIŠKINAMASIS RAŠTAS

TURINYS

1. BENDRI DUOMENYS 2

2. STATINIO PROJEKTO ATITIKTIS TERITORIJŲ PLANAVIMO DOKUMENTAMS, ŽEMĖS SKLYPO TERITORIJOS NAUDOJIMO REGLAMENTO PARAMETRAI 2

3. STATINIO AR JO DALIES STATYBOS VIETA, PAGRINDINĖ NAUDOJIMO PASKIRTIS 3

4. STATINIO TECHNINIAI IR PASKIRTIES RODIKLIAI 6

5. PROJEKTINIŲ PASIŪLYMŲ SPRENDINIAI 6

5.1. Sklypo plano sprendiniai 7

5.1. Architektūriniai sprendiniai 7

0	2024-01-15	Projektiniai pasiūlymai
LAIDA	IŠLEIDIMO DATA	LAIDOS STATUSAS. KEITIMO PRIEŽASTIS (JEI TAIKOMA)

KVAL. PATV. DOK. NR.	Hidroterra aplinkosaugos technologijos			STATINIO PROJEKTO PAVADINIMAS **Kitos paskirties inžinerinio statinio (savitarnos automobilių plovyklos) Musninkų g. 21, Širvintose, supaprastintas statybos projektas**		
25743	PV	Sigitas Valiukonis		STATINIO NUMERIS IR PAVADINIMAS **XX Visi statiniai (00, 01 ,02, 03)**		
				DOKUMENTO PAVADINIMAS **Aiškinamasis raštas**		LAIDA 0
LT	STATYTOJAS IR (ARBA) UŽSAKOVAS **UAB „SPECTATOR“**			DOKUMENTO ŽYMUO **HT 23_1221-XX-PP-01.AR-01**	LAPAS 1	LAPŲ 7

A4

1. BENDRI DUOMENYS

Statytojas	UAB „SPECTATOR“ Senasis Ukmergės kel. 4, Užubaliai, LT-14302 Vilniaus r. Mob. +370 5 216 3377
Statinio statybos vieta	Musninkų g. 21, Širvintos
Statinio statybos rūšis	Naujo statinio statyba (01)
Statinio kategorija	II grupės nesudėtingais statinys (01)
Statinio paskirtis	Kitos paskirties inžinerinis statinys (01)
Projektuojami statiniai	00 Sklypo planas 01 Projektuojama automobilių savitarnos plovykla 02 Projektuojama kiemo aikštelė (asfalto danga) 03 Projektuojama kiemo aikštelė (trinkelių danga)

Projektiniai pasiūlymai parengti vadovaujantis Lietuvos Respublikos statybos įstatymu, projektų rengimo tvarką reglamentuojančiais norminiai aktais, statybos techniniais reglamentais, taisyklėmis, standartais, higienos normomis, projektinių pasiūlymų rengimo užduotimi, žemės sklypo nuosavybės dokumentais, sklypo topografine nuotrauka.

2. STATINIO PROJEKTO ATITIKTIS TERITORIJŲ PLANAVIMO DOKUMENTAMS, ŽEMĖS SKLYPO TERITORIJOS NAUDOJIMO REGLAMENTO PARAMETRAI

Remiantis Širvintų rajono savivaldybės administracijos 2017 m. rugsėjo 4 d. reg. teritorijų planavimo dokumentu – Širvintų miesto bendrojo plano koregavimas (dok. reg. nr. T00080754), projektuojamo objekto teritorija priskiriama – Mišriai vidutinio užstatymo intensyvumo teritorijai (uKv), kuriai būdinga ši funkcinės zonos charakteristika: dominuoja komercinės paskirties objektai su vienbučio/dvibučio užstatymo fragmentais bei socialinių, visuomeninių ir paslaugų objektų infrastruktūra. Negyvenamųjų teritorijų maksimalus užstatymo intensyvumas ≤1,2. Maksimalus užstatymo aukštingumas (aukštų skaičius / aukštis metrais iki kraigo) ≤3 a. / 12 m.

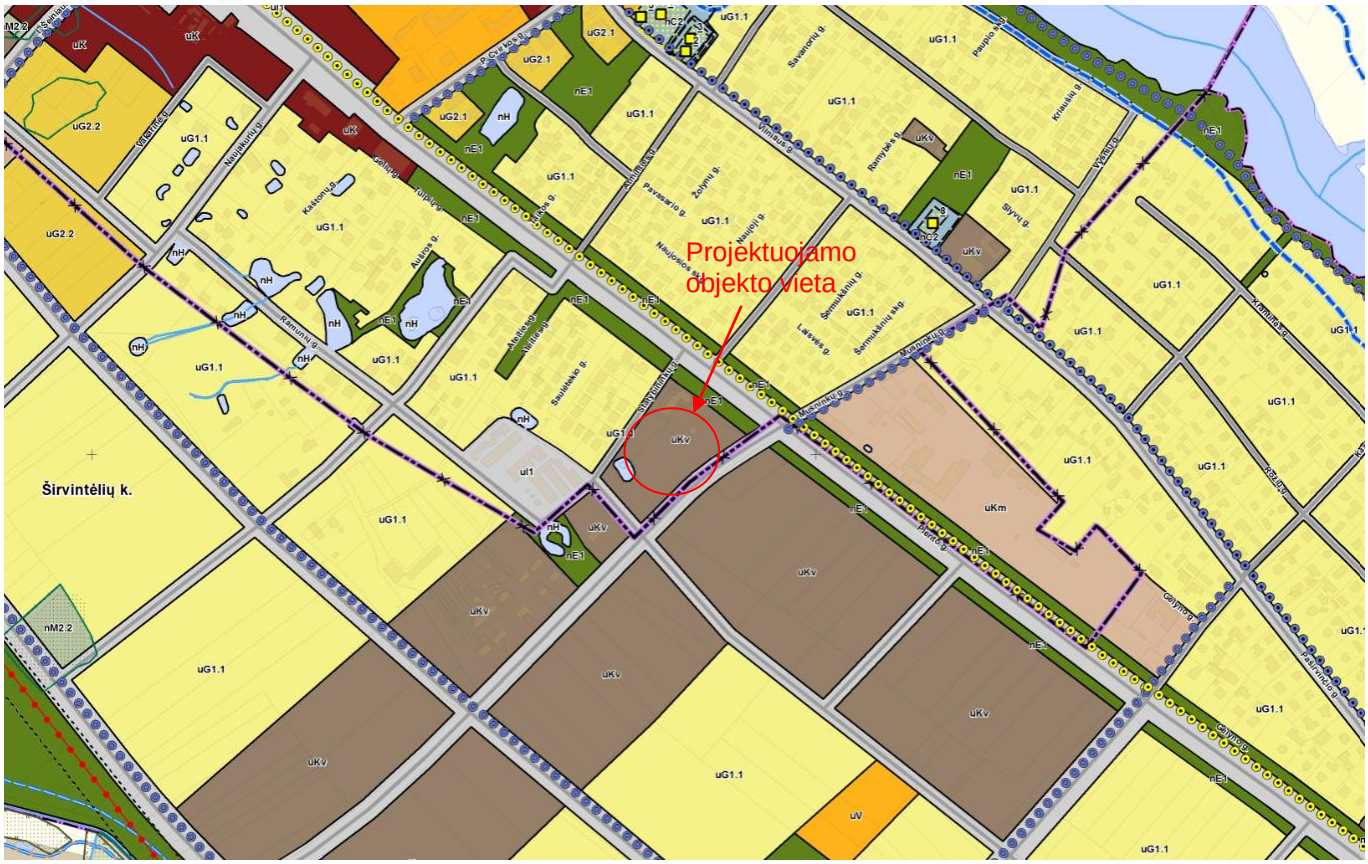

1 pav. Ištrauka iš Širvintų miesto bendrojo plano

3. STATINIO AR JO DALIES STATYBOS VIETA, PAGRINDINĖ NAUDOJIMO PASKIRTIS

Žemės sklypas (unik. daikto Nr. 4400-5431-2033) Musninkų g. 21, Širvintose, kurio nuosavybės teisė priklauso UAB „SPECTATOR NT“. Sklypo kadastrinis Nr. 8955/0003:221 Širvintų m. k.v.

Daikto pagrindinė naudojimo paskirtis – kita. Žemės sklypo naudojimo būdas – Komercinės paskirties objektų teritorijos. Žemės sklypo plotas – 0,5413 ha.

Įregistruotos teritorijos, kuriose taikomos specialiosios žemės naudojimo sąlygos:

1) Kelių apsaugos zonos (III skyrius, antrasis skirsnis);
2) Skirstomųjų dujotiekių apsaugos zonos (III skyrius, šeštasis skirsnis).

Neįregistruotos NTR teritorijos, kuriose taikomos specialiosios žemės naudojimo sąlygos:

1) Vandens tiekimo ir nuotekų, paviršinių nuotekų tvarkymo infrastruktūros apsaugos zonos (III skyrius, dešimtasis skirsnis);
2) Naftos ir naftos produktų įrenginių apsaugos zonos (III skyrius, aštuntasis skirsnis);
3) Požeminio vandens vandenviečių apsaugos zonos (VI skyrius, vienuoliktasis skirsnis);
4) Skirstomųjų dujotiekių apsaugos zonos (III skyrius, šeštasis skirsnis);

5) Elektroninių ryšių tinklų elektroninių ryšių infrastruktūros apsaugos zonos (III skyrius, vienuoliktasis skirsnis);
6) Elektros tinklų apsaugos zonos (III skyrius, ketvirtasis skirsnis)
7) Suskystintų naftos dujų įrenginių apsaugos zonos (III skyrius, devintasis skirsnis);
8) Kelių apsaugos zonos (III skyrius, antrasis skirsnis).

Statinio statybos sklype yra esami šie statiniai:

- Pastatas – Operatorinė (unik. daikto nr. 4400-0363-6728), kurio pagrindinė naudojimo paskirtis: prekybos. Bendras plotas: 90.76 kv. m. Žymėjimas plane 2E1/ž;
- Kiti inžineriniai statiniai – Dujų kolonėlė su rezervuaru (unik. daikto nr. 4400-0397-9680), kurio pagrindinė naudojimo paskirtis: kiti inžineriniai statiniai (degalinių). Žymėjimas plane DK,r2;
- Kiti inžineriniai statiniai – Degalinės statiniai (Stoginė 3I1g, aikštelė b4 ir b5, technologinė įranga ir benzino kolonėlės BK7, BK8, BK9, rezervuaras r1) (unik. daikto nr. 4400-0363-30675010), kurio pagrindinė naudojimo paskirtis: kiti inžineriniai statiniai (degalinių);
- Pastatas – Automobilių plovykla (unik. daikto nr. 4400-2899-8601), kurio pagrindinė naudojimo paskirstis: paslaugų. Bendras plotas 68.52 kv m. Žymėjimas plane 4L1g;
- Kiti inžineriniai statiniai – Takas (unik. daikto nr. 4400-2918-9488), kurio pagrindinė naudojimo paskirtis: kiti inžineriniai statiniai. Žymėjimas plane b6.

2 pav. Naujai statomo statinio sklypo vieta

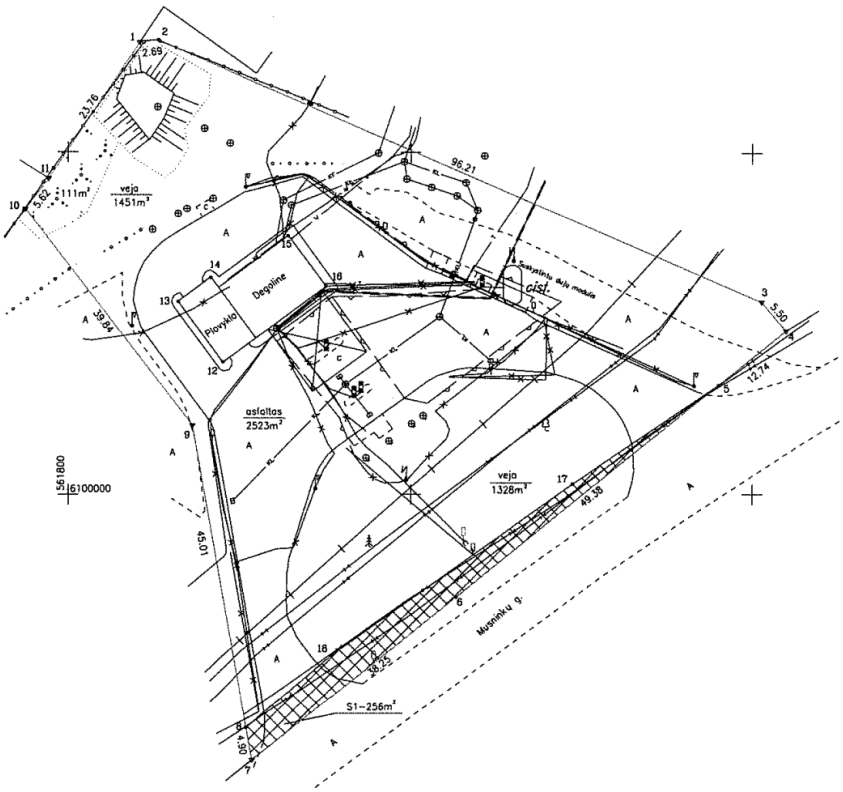

3 pav. Ištrauka iš Žemės sklypo plano

DOKUMENTO ŽYMUO	LAPAS	LAPŲ	LAIDA
HT 23_1221-XX-PP-01.AR-01	5	7	0

Žemės sklypas šiaurės kryptimi ribojasi su užstatytais sklypais, pietų kryptimi – Musninkų g., rytų ir vakarų kryptimis – su neužstatytais sklypais.

4. STATINIO TECHNINIAI IR PASKIRTIES RODIKLIAI

Statinio pavadinimas: automobilių savitarnos plovykla

Statybos rūšis: Naujo statinio statyba

Statinio kategorija: Nesudėtingas II grupės (tiksli statinio kategorija bus tikslinama projekto rengimo metu).

Statinio paskirtis: kitos paskirties inžinerinis statinys.

Statinio aukštis: apie 3,7 m.

Statinio užstatymo plotas: apie 132,6 m²

5. PROJEKTINIŲ PASIŪLYMŲ SPRENDINIAI

Projektuojama 2 +1 vietų savitarnos automobilių plovykla

Projektuojama 2 vietų paslaugų aikštelė su savitarnos dulkių siurbliais lengviesiems automobiliams.

Plovykla - kitos paskirties inžinerinis statinys (STR 1.01.03:2017 „Statinių klasifikavimas“ p. 4.2),

Automobilių savitarnos plovykla skirta aptarnauti lengvuosius ir nedidelių gabaritų krovininius automobilius.

Vienu metu objekte gali būti plaunamos 3 transporto priemonės. Dvi plovimo aikštelės numatomos dengtos, apsaugant jas nuo kritulių. Vieną plovimo aikštelę numatoma palikti atvirą, joje bus galima plauti aukštesnes transporto priemones. Projektuojamos 2 vietos su savitarnos dulkių siurbliais automobilių salonams valyti.

Objekto klientai plauna automobilius patys, prieš tai nusipirkę korteles plovimui. Plovimas bus vykdomas aukšto slėgio šilto vandens srove ir šiltu vandeniu su putomis.

Plovykla visiškai automatizuota ir dirbančiųjų nebus. Pagal sutartį su plovyklą prižiūrinčia firma vyks jos aptarnavimas nustatytu grafiku.

Automobilių srauto padidėjimo nenumatoma. Savitarnos plovykla įrengiama esamų klientų patogumui, kurie atvykę užsipilti degalų turės galimybę savarankiškai nusiplauti automobilį ir esant poreikiui išsiurbti saloną.

Kad automobilių srautai nesikirstų ir būtų išvengta automobilių grūsčių, statytojas numatys degalinę aptarnaujančiojo transporto atvykimą organizuoti taip, kad kuras, prekės ir pan. būtų atvežamos tuo metu, kai degalus pilančių ir transporto priemones plaunančių klientų yra mažiausi srautai

5.1. SKLYPO PLANO SPRENDINIAI

Sklype esantys medžiai nepatenka į statybos darbų teritoriją. Žalioje zonoje - veja.

Sklypo teritorijoje esamos dangos – asfaltbetonis, betono trinkelės. Naujai projektuojama asfalto danga – apie 469,9 m^2, trinkelių danga apie – 5,9 m^2, betono danga – apie 132,6 m^2.

Esami ir būsimi žemės sklypo rodikliai pateikiami lentelėje žemiau.

1 lentelė. Žemės sklypo rodikliai

	Esama	Būsima
Žemės sklypo užstatymo plotas, m^2	294,6	386,4
Sklypo užstatymo tankumas, %	5,4	7,1
Sklypo užstatymo intensyvumas, %	2,9	2,9

Įvažiavimas į teritoriją ir išvažiavimas iš jos paliekami esami nuo Musninkų gatvės.

Automobilių stovėjimo vietos paliekamos esamos.

Kitos paskirties inžinerinis statinys (automobilių savitarnos plovykla stoginė) projektuojamas sklypo šiaurės vakarinėje dalyje.

Projektuojame sklype yra esami buitinių ir lietaus nuotekų tinklai, vandentiekio tinklai, elektros tinklai, ryšių, skirstomojo dujotiekio tinklai. Projektuojamai savitarnos autoplovyklai bus reikalingas elektros energijos tiekimas, vandentiekis, lietaus ir buitinių nuotekų išvadai.

Inžinerinę infrastruktūrą numatoma spręsti supaprastinto statybų projekto (SSP) rengimo etape.

5.1. ARCHITEKTŪRINIAI SPRENDINIAI

Projektuojamos plovyklos konstrukcijos numatomos metalinės, cinkuotos, kolonų ir parapeto apdaila – plastiko, stogas sutapdintas – skardinis. Po kolonų apdaila montuojama paslėpta lietaus nuvedimo sistema. Statinio apdailos spalvinis sprendimas pagal operatoriaus firminio stiliaus gaires.

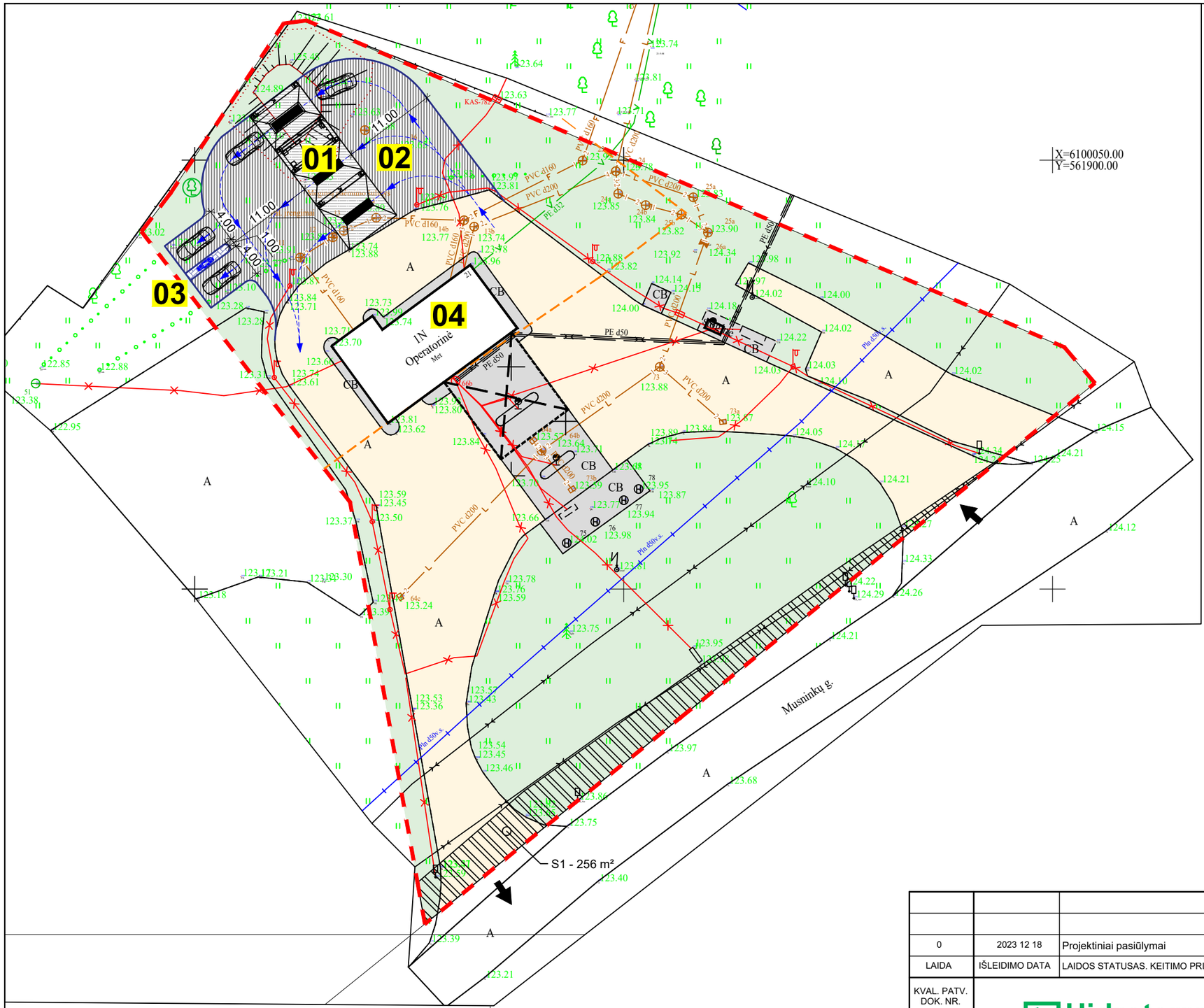

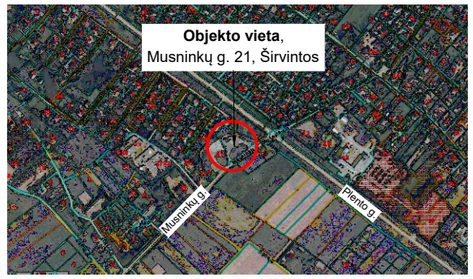

SITUACIJOS SCHEMA

EKSPLIKACIJA

Žym.	PAVADINIMAS
01	Projektuojama automobilių savitarnos plovykla
02	Projektuojama kiemo aikštelė (asfalto danga)
03	Projektuojama kiemo aikštelė (trinkelių danga)
04	Esama degalinė

SUTARTINIAI ŽYMĖJIMAI

	Sklypo riba
	Kelių apsaugos zonos riba
	Esami statiniai
	Esama asfalto danga
	Esama betono danga
	Veja
	Įvažiavimas / išvažiavimas į / iš sklypą
	Servitutas S1 (servituto kodas 222)
	Projektuojama asfalto danga
	Projektuojama trinkelių danga
	Projektuojama betono danga
	Projektuojami gatvės bortai
	Automobilių judėjimo kryptis
	Išsaugomas medis

BENDRIEJI RODIKLIAI

Pavadinimas	Mato vnt.	Kiekis		Pastabos
		Prieš statybą	Po statybos	
I SKLYPAS				
1.1. Sklypo plotas	ha	0.5413		
1.2 Sklypo užstatymo intesyvumas	%	2.9	2.9	
1.3 Sklypo užstatymo tankis	%	5.4	7.1	
1.4 Apželdintas sklypo plotas	m² / %	3086 / 57	2483/ 46	
V KITI STATINIAI				
5.1. Kiemo aikštelė (asfalto danga)	m²	2523	2993	
5.2. Kiemo aikštelė (trinkelių danga)	m²	-	5.9	

1 lentelė „TOPD derinimo lentelė"

Stambaus mastelio topografinių planų derinimo su inžinerinių tinklus eksploatuojančiomis organizacijomis viešojoje elektroninėje paslaugoje (TOPD) topografinio plano teritorijai suteiktas unikalus ir data	Data	Suteiktas unikalus nr.
		89:20:25

C:\Rimas\logo\GEOBAITAS\GEOBAITAS.JPG

www.geobaitas.eu
geobaitas@gmail.com

Objektas	Musninkų g. 21 Širvintos		
Koordinačių sistema: LKS-94		Aukščių sistema: LAS07	
GEODEZININKAS	Kvalifikacijos pažymėjimo Nr. 1GKV-687		
	Vardas Pavardė	Parašas	Data
	Rimas Rasimavičius		2020 01 14

LAIDA	IŠLEIDIMO DATA	LAIDOS STATUSAS. KEITIMO PRIEŽASTIS (JEI TAIKOMA)
0	2023 12 18	Projektiniai pasiūlymai

KVAL. PATV. DOK. NR.

Hidroterra
aplinkosaugos technologijos

25743	PV	Sigitas Valiukonis	
A2295	ARCH	Gintautas Uselis	

STATINIO PROJEKTO PAVADINIMAS

Kitos paskirties inžinerinio statinio (savitarnos automobilių plovyklos) Musninkų g. 21, Širvintose, supaprastintas statybos projektas

STATINIO NUMERIS IR PAVADINIMAS

00 Sklypo planas

DOKUMENTO PAVADINIMAS

Sklypo planas M 1 : 500

LAIDA: 0

LT

STATYTOJAS IR (ARBA) UŽSAKOVAS

UAB "Viados NT"

DOKUMENTO ŽYMUO

HT 23_1221_00-PP-01.B-01

LAPAS	LAPŲ
1	1

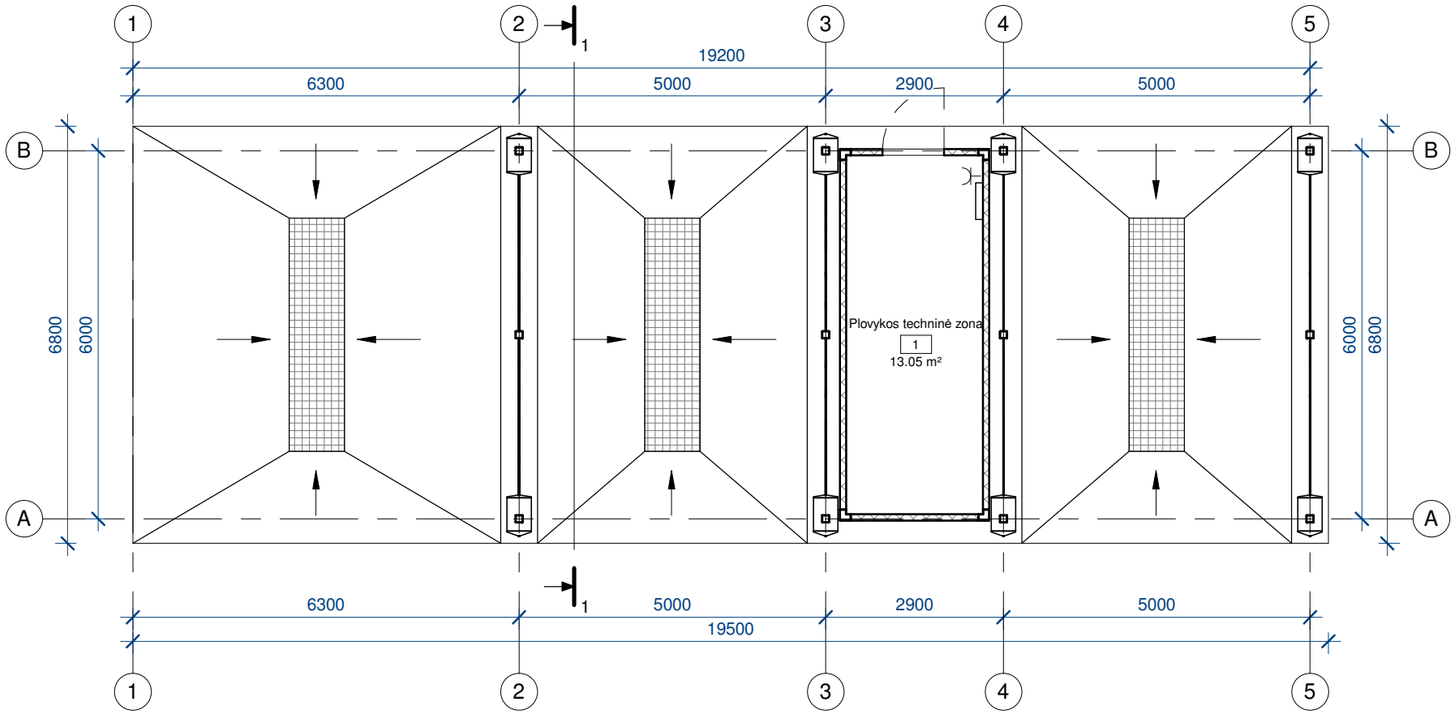

Planas

1 : 100

Eksplikacija		
Nr.	Pavadinimas	Plotas
1	Plovykos techninė zona	13.05 m²
Viso:		13.05 m²

LAIDA	IŠLEIDIMO DATA	LAIDOS STATUSAS. KEITIMO PRIEŽASTIS (JEI TAIKOMA)
0	2023 12 18	Projektiniai pasiūlymai

KVAL. PATV. DOK. NR.

Hidroterra aplinkosaugos technologijos

STATINIO PROJEKTO PAVADINIMAS
Kitos paskirties inžinerinio statinio (savitarnos automobilių plovyklos) Musninkų g. 21, Širvintose, supaprastintas statybos projektas

STATINIO NUMERIS IR PAVADINIMAS
01 Automobilių savitarnos plovykla

25743	PV	Sigitas Valiukonis
A2295	ARCH	Gintautas Uselis

DOKUMENTO PAVADINIMAS
Planas 1 : 100

LAIDA: 0

LT

STATYTOJAS IR (ARBA) UŽSAKOVAS
UAB "SPECTATOR"

DOKUMENTO ŽYMUO
HT 23_1221_01-PP-01. B-02

LAPAS: 1
LAPŲ: 1

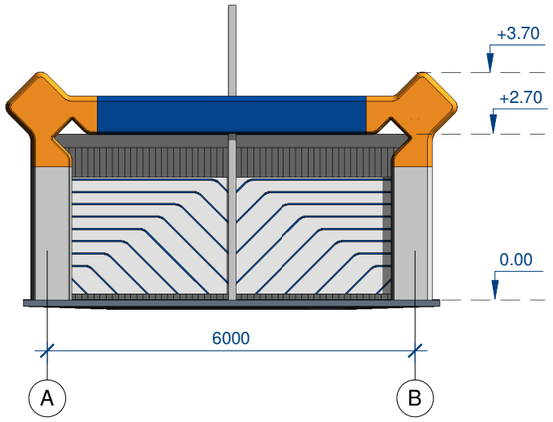

Fasadas A-B

1 : 100

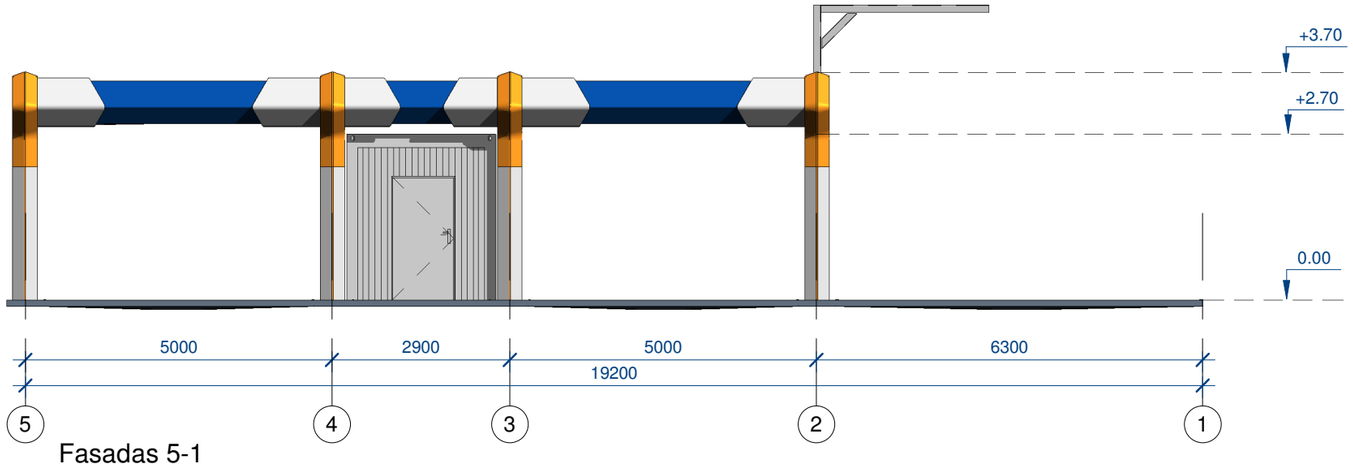

Fasadas 5-1

1 : 100

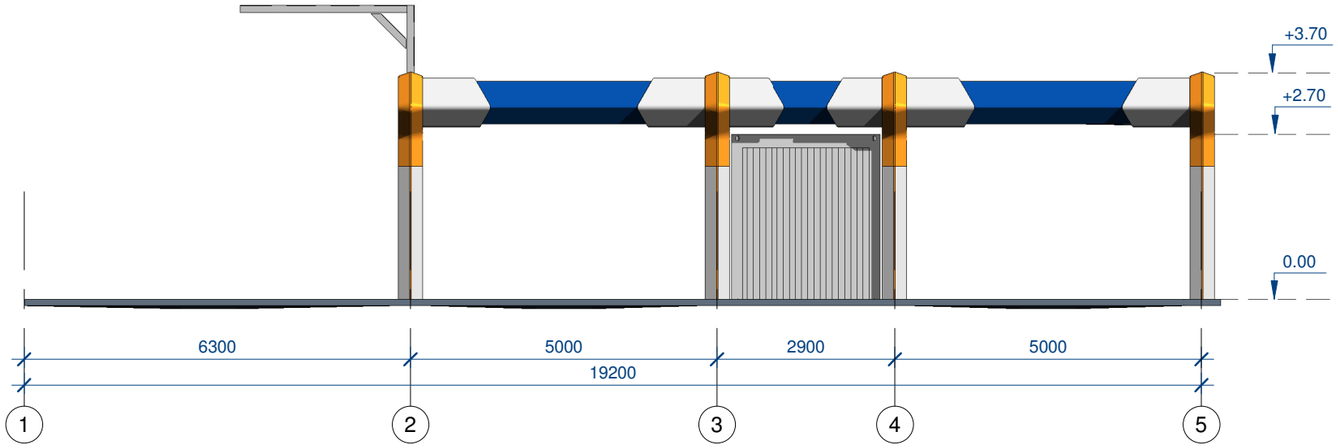

Fasadas 1-5

1 : 100

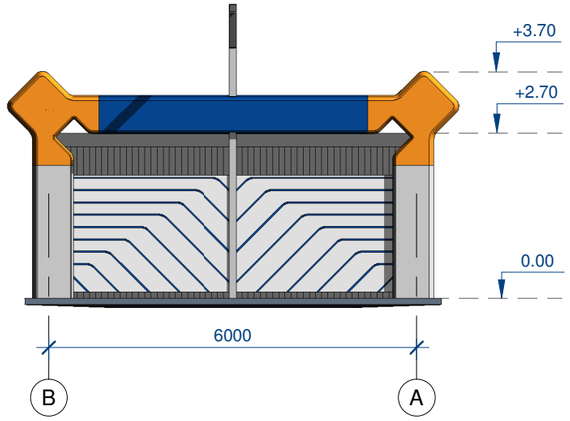

Fasadas B-A

1 : 100

0	2023 12 18	Projektiniai pasiūlymai
LAIDA	IŠLEIDIMO DATA	LAIDOS STATUSAS. KEITIMO PRIEŽASTIS (JEI TAIKOMA)

KVAL. PATV. DOK. NR.

Hidroterra
aplinkosaugos technologijos

STATINIO PROJEKTO PAVADINIMAS
Kitos paskirties inžinerinio statinio (savitarnos automobilių plovyklos)
Musninkų g. 21, Širvintose, supaprastintas statybos projektas

25743	PV	Sigitas Valiukonis	
A2295	ARCH	Gintautas Uselis	

STATINIO NUMERIS IR PAVADINIMAS
01 Automobilių savitarnos plovykla

DOKUMENTO PAVADINIMAS
Fasadai 1 : 100

LAIDA: 0

LT

STATYTOJAS IR (ARBA) UŽSAKOVAS
UAB "SPECTATOR"

DOKUMENTO ŽYMUO
HT 23_1221_01-PP-01. B-03

LAPAS: 1

LAPŲ: 1

0	2023 12 18	Projektiniai pasiūlymai
LAIDA	IŠLEIDIMO DATA	LAIDOS STATUSAS. KEITIMO PRIEŽASTIS (JEI TAIKOMA)

KVAL. PATV. DOK. NR.

Hidroterra
aplinkosaugos technologijos

STATINIO PROJEKTO PAVADINIMAS
Kitos paskirties inžinerinio statinio (savitarnos automobilių plovyklos) Musninkų g. 21, Širvintose, supaprastintas statybos projektas

STATINIO NUMERIS IR PAVADINIMAS
01 Automobilių savitarnos plovykla

25743	PV	Sigitas Valiukonis
A2295	ARCH	Gintautas Uselis

DOKUMENTO PAVADINIMAS
Vizualizacija

LAIDA: 0

LT

STATYTOJAS IR (ARBA) UŽSAKOVAS
UAB "SPECTATOR"

DOKUMENTO ŽYMUO
HT 23_1221_01-PP-01. B-04

LAPAS: 1
LAPŲ: 1

ŠIRVINTŲ MIESTO BENDROJO PLANO KOREGAVIMAS

SPRENDINIAI

PAGRINDINIS (REGLAMENTŲ) BRĖŽINYS M 1:5 000

2 priedas

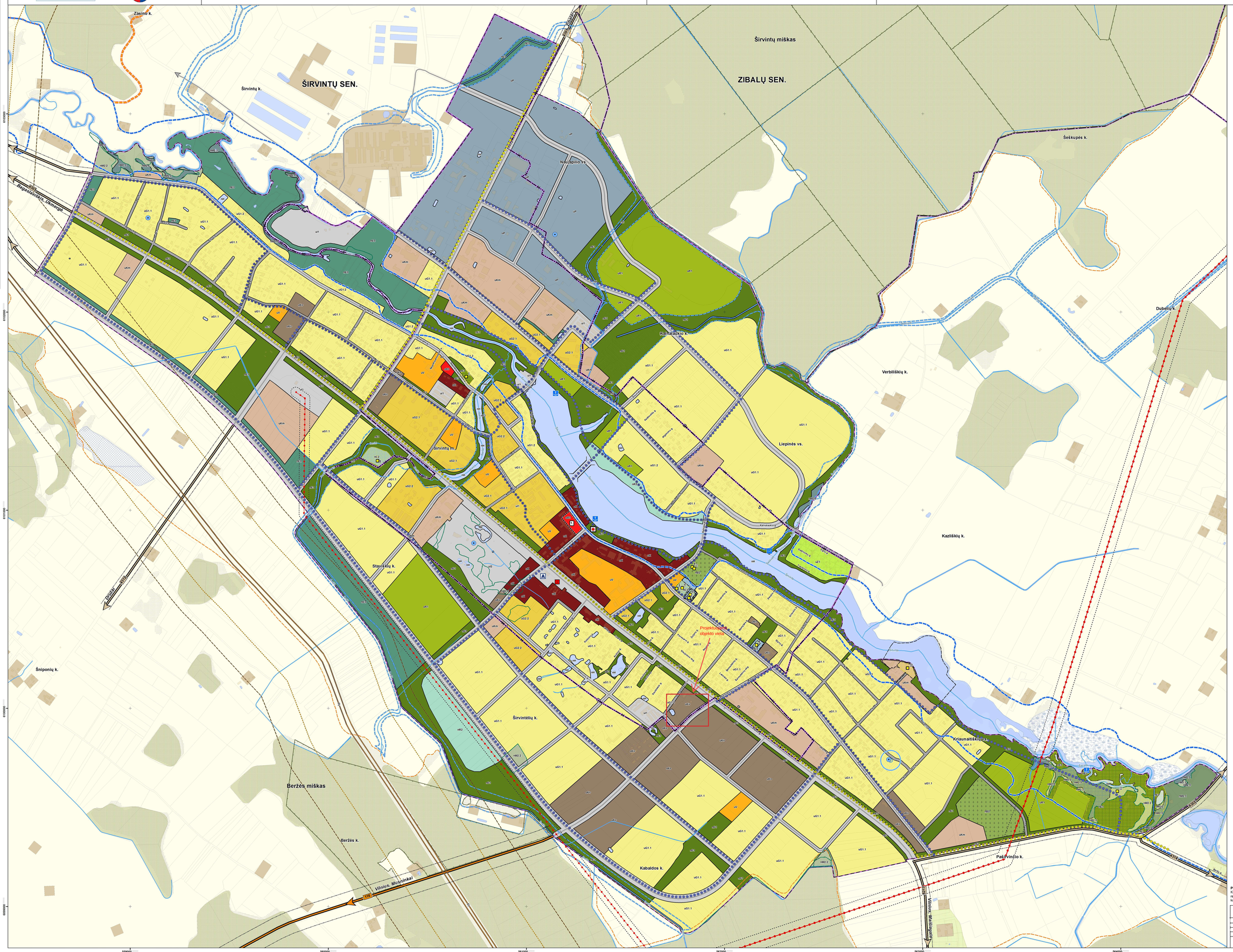

SUTARTINIAI ŽYMĖJIMAI

RIBOS

- Širvintų miesto riba
- Siūloma naikinti miesto riba
- Projektuojama miesto riba
- Seniūnijos riba
- Miško skypo riba
- Valstybinės reikšmės miškų riba
- Reglamentuojamos zonos riba

TERITORIJOS

MIŠRIOS URBANIZUOTOS TERITORIJOS

- uK Miesto centras
- uKV Mišrios vidutinio užstatymo intensyvumo teritorijos
- uKm Mišrios mažo užstatymo intensyvumo teritorijos
- uV Specializuotų kompleksų zona

GYVENAMOS TERITORIJOS

- uG1.1, uG1.2 Gyvenamosios mažo užstatymo intensyvumo teritorijos
- uG2.1, uG2.2 Gyvenamosios vidutinio užstatymo intensyvumo teritorijos

KITOS URBANIZUOTOS TERITORIJOS

- uR1 Urbanizuotų teritorijų viešosios erdvės (aikštės)
- uR1 Ilgalaikio poilsio rekreacinės mažo užstatymo intensyvumo teritorijos
- uP Verslo, gamybos, pramonės ir sandėliavimo teritorijos
- uZ1 Sodininkų bendrijų teritorijos
- uT1 Susisiekimo sistemos ir inžinerinės infrastruktūros objektų teritorijos
- uI2 Vandenvietės teritorija

NEURBANIZUOJAMOS TERITORIJOS

- nC2 Neikilnojamojo kultūros paveldo objektų teritorijos

Atskiroji žeidymai:

- nE1 Rekreacines paskirties žeidynai
- nE3 Apsaugines ir ekologinės paskirties žeidynai

Rekreacinai miškai:

- nM2.1 Miško parkai
- nM2.2 Miesto miškai

Ekosistemų apsaugos miškai:

- nM3.3 Priešerozinai miškai
- nR2 Trumpalaikio poilsio rekreacinės teritorijos
- nR2 Kapinių teritorija
- nH Vandenys

SAUGOMI OBJEKTAI IR TERITORIJOS

- 1 Neikilnojamojo kultūros paveldo objekto teritorijos riba ir ekspikacijos numeris
- Neikilnojamojo kultūros paveldo apsaugos zona
- 2 Neikilnojamojo kultūros paveldo objektas ir ekspikacijos numeris
- Vandenviete
- Geło vandens vandenviečių griežto režimo I sanitarinė apsaugos juosta
- Esamo geriamojo požeminio vandens gręžinio 50 m sanitarinė apsaugos juosta

GAMTINIO KARKASO SUDĖTINĖS DALYS

- Regioninės reikšmės migracinio koridoriaus riba
- Vietinės reikšmes migracinio koridoriaus riba
- Regioninės reikšmės geosistemų vidinio stabilizavimo arealo riba
- Vietinės reikšmes geosistemų vidinio stabilizavimo arealo riba

KITI ŽYMĖJIMAI

- Autobusų stotis
- Turgus
- Apžvalgos vieta (regyklė)
- Priepiauka
- Paplūdimiai
- Statiniai
- Krašto reikšmės kelias
- Rajoninės reikšmės kelias
- Vietinės reikšmės kelias, gatvė
- Kelio apsaugos zona
- Orinė 110 kV elektros perdavimo linija
- Planuojama orinė 330 kV elektros perdavimo linija
- Orinės elektros linijos apsaugos zona
- Magistralinio dujotekio linija
- Magistralinio dujotekio pirmos vietovės klase
- Magistralinio dujotekio 350 m projektinės dokumentacijos derinimo riba
- Miškai
- Projektuojamas pėsčiųjų tiltas
- Koreguojamos teritorijos riba ir numeris

NEKILNOJAMŲJŲ KULTŪROS VERTYBIŲ EKSPLIKACIJA

Nr. plane	Unikalus objekto kodas	Pavadinimas
1	2803	Stogastulpis Lietuvos Respublikos 10-mečiui
2	21308	Paminklas "Prisiekiantiems"
3	17286	„Motina" paminklas
4	26004	Širvintų Švento Arkangelo Mykolo bažnyčia
5	21301	Paminklas 1940-1953 m. aukoms atminti
6	11266	Lietuvos karių kapai
7	11226	Lietuvos šaulių kapai
8	11225	Kapinės
9	17189	Senovinė gyvenvietė
10	28261	Kazliškių vandens malūnas
11	698	Pašilvinčio I buvusio dvaro sodybos fragmentai

DUOMENŲ ŠALTINIAI:

1. Valstybinės miškų tarnybos DB
2. Lietuvos geologijos tarnybos prie Aplinkos ministerijos DB
3. VĮ „Registrų centras" DB
4. Širvintų rajono savivaldybė
5. Valstybinės saugomų teritorijų tarnybos prie Aplinkos ministerijos DB
6. VĮ „ Lietuvos Respublikos gyrenamųjų vietovių M 1:5 000 georeferencinių duomenų bazė GORSLT © Nacionalinė žemės tarnyba prie ŽŪM.

Pastaba:
Kultūros paveldo objektų bei vietovių teritorijose ir apsaugos zonose planuojama veikla reglamentuojama neikinojamojo kultūros paveldo apsaugos specialiaisiais planais bei kultūros paveldo apsaugą reglamentuojančiais teisės aktais.

Urbanistika			ŠIRVINTŲ MIESTO BENDROJO PLANO KOREGAVIMAS	
Vyr.Arch.		2017	SPRENDINIAI	Lapas
PV		2017	PAGRINDINIS (REGLAMENTŲ) BRĖŽINYS M 1:5 000	
Arch.		2017		
GIS PDV.		2017		
ORGANIZATORIUS: ŠIRVINTŲ RAJONO SAVIVALDYBĖS ADMINISTRACIJA			Aplankas 1	Lapų 7